СХЕМА АВР (доставка по отделен проект)
Мрежа - Генератор

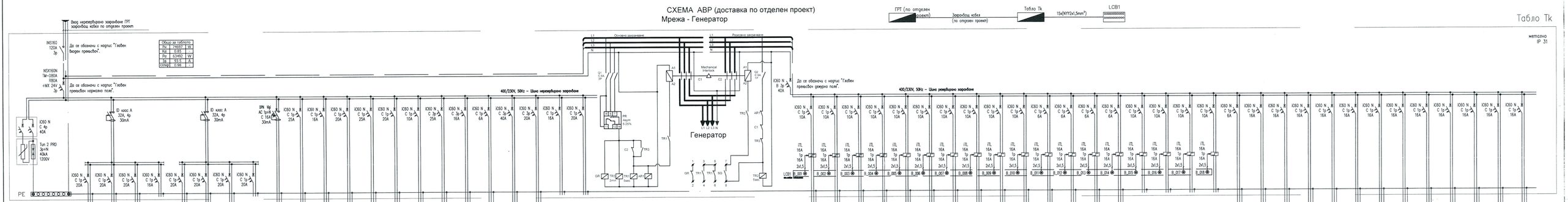

Токов кръг	№	N201	N202	N203	N204	N205	N206	N207	N208	N209	N210	N211	N212			
Допълнителна тела	Ф	-	-	-	-	-	-	-	-	-	-	-	-	-	-	
Контактори	Ф	-	-	-	-	-	-	-	-	-	-	-	-			
Единична мощност	W	750	750	750	750	750	750	750	750	1500	1500	1500	1500			
Инсталирана мощност	W	500	500	500	750	1750	1750	1750	1750	1500	1750	1750	1750			
Номинален ток	A	3.26	3.26	3.26	3.26	7.98	7.98	7.98	7.98	7.28	17.25	8.83	8.83			
Фаза		L1, N, PE	L2, N, PE	L3, N, PE	L1, N, PE	L2, N, PE	L3, N, PE	L1, N, PE	L2, N, PE	L3, N, PE	L1, N, PE	L2, N, PE	L3, N, PE			
Захранващ кабел - тип		NYY	NYY	NYY	NYY	NYY	NYY	NYY	NYY	NYY	NYY	NYY	NYY			
сечение	mm²	3x2.5 mm²	3x2.5 mm²	3x2.5 mm²	3x2.5 mm²	3x2.5 mm²	3x2.5 mm²	3x2.5 mm²	3x2.5 mm²	3x2.5 mm²	3x2.5 mm²	3x2.5 mm²	3x2.5 mm²			
Консуматор		Компютри	Компютри	Компютри	Резерв	Компютри	Компютри	Компютри	Резерв	Пилотажна осветителна инсталация	Гонг-часовник (Бюфет-Фойе)	Фуги-тоалетна, Шкафчетата на ГРТ, Шкафчетата на ОВК	Мивка на шкаф ОВК, часов пояс 13	Кафеомашина 1 (група часов пояс 14)	Кафеомашина 2 (Народното събрание) часов пояс 15	Бетонер 1, часов пояс 16
Консуматор		Бетонер 2 (часов пояс 17)	Контакти в кухненски часов пояс 18	Грил "Подготовка" часов пояс 19	Осветление часов пояс 20	Осветление часов пояс 21	Осветление часов пояс 22	Компютър часов пояс 23	Резерв	Резерв	Резерв					
Общо за тялото		Pn = 56450W;	Kc = 0.9;	Pc = 45160 W;	Ia = 70.1 A											

Токов кръг	№	1-1	1-2	1-3	1-4	1-5	1-6	1-7	1-8	1-9	1-10	1-11	1-12	1-13	1-14	1-15	1-16	1-17	1-18	1-19	D001	D002	D003	D004	D005	D006	D007
Допълнителна тела	Ф	32	32	3	3	3	3	3	3	3	3	3	3	3	3	-	-	-	-	32	3	3	3	3	3	3	3
Контактори	Ф	-	-	-	-	-	-	-	-	-	-	-	-	-	-	-	-	-	-	-	-	-	-	-	-	-	-
Единична мощност	W	1x18,1x36	1x18,1x36	1x180	1x180	1x180	1x180	1x180	1x180	1x180	1x180	2x12	2x12	2x12	2x12					1500	1500	1500	1400	1400	1400	500	500
Инсталирана мощност	W	972	500	540	540	540	540	540	540	540	540	1250	1250	1250	1250					1500	1500	1500	1400	1400	1400	500	500
Номинален ток	A	4.25	2.43	2.35	2.35	2.35	2.35	2.35	2.35	2.35	2.35	5.43	5.43	5.43	5.43					6.52	6.52	6.52	6.09	6.09	6.09	2.17	2.17
Фаза		L1, N, PE	L2, N, PE	L3, N, PE	L1, N, PE	L2, N, PE	L3, N, PE	L1, N, PE	L2, N, PE	L3, N, PE	L1, N, PE	L2, N, PE	L3, N, PE	L1, N, PE	L2, N, PE					L1, N, PE	L2, N, PE	L3, N, PE	L1, N, PE	L2, N, PE	L3, N, PE	L1, N, PE	L2, N, PE
Захранващ кабел - тип		NYY	NYY	NYY	NYY	NYY	NYY	NYY	NYY	NYY	NYY	NYY	NYY	NYY	NYY					NYY	NYY	NYY	NYY	NYY	NYY	NYY	NYY
сечение	mm²	3x1.5 mm²	3x1.5 mm²	3x1.5 mm²	3x1.5 mm²	3x1.5 mm²	3x1.5 mm²	3x1.5 mm²	3x1.5 mm²	3x1.5 mm²	3x1.5 mm²	3x2.5 mm²	3x2.5 mm²	3x2.5 mm²	3x2.5 mm²					3x2.5 mm²	3x2.5 mm²	3x2.5 mm²	3x2.5 mm²	3x2.5 mm²	3x2.5 mm²	3x2.5 mm²	3x2.5 mm²
Консуматор		Осветление на помещение	Осветление на помещение	Осветление хол бюфет	Осветление хол бюфет	Осветление хол бюфет	Осветление хол бюфет	Осветление хол бюфет	Осветление хол бюфет	Осветление фойе бюфет	Осветление фойе бюфет	Осветление хол бюфет	Осветление хол бюфет	Осветление хол бюфет	Осветление хол бюфет	Резерв	Резерв	Резерв	Резерв	Електрическо табло	Пилотажна верига 1	Пилотажна верига 2	Контакти кухненски часов пояс 1	Контакти кухненски часов пояс 2	Контакти кухненски часов пояс 3	Контакти кухненски часов пояс 4	Контакти кухненски часов пояс 5
Консуматор		Контакти кухненски часов пояс 6	Контакти кухненски часов пояс 7	Контакти кухненски часов пояс 8	Контакти кухненски часов пояс 9	Контакти кухненски часов пояс 10	Контакти кухненски часов пояс 11	Контакти кухненски часов пояс 12	Контакти кухненски часов пояс 13	Контакти кухненски часов пояс 14	Контакти кухненски часов пояс 15	Контакти кухненски часов пояс 16	Контакти кухненски часов пояс 17	Контакти кухненски часов пояс 18	Контакти кухненски часов пояс 19	Контакти кухненски часов пояс 20	Контакти кухненски часов пояс 21	Контакти кухненски часов пояс 22	Контакти кухненски часов пояс 23	Резерв	Резерв	Резерв	Резерв				
Общо за тялото		Pn = 15247 W;	Kc = 0.9;	Pc = 10422 W;	Ia = 25.5 A																						

ЛЕГЕНДА СХЕМА АВР

C1 - Контактор 1 (Основно захранване)

C2 - Контактор 2 (Auxiliary Supply) (Резервно захранване)

PR - Фазово следящо реле

AR - Помощно реле

TR1 - Времереле 1 - Осигурява времезакъснение при включване на C1 след като изтече времезакъснението на TR3

TR2 - Времереле 2 - Осигурява времезакъснение при включване на C2 след като е изключен C1 и има подадено резервно захранване

TR3 - Времереле 3 - Осигурява времезакъснение при превключване от резервно към Основно захранване

GR - Помощно реле Генератор - Осигурява пускане и спиране на дизел генератора

SG - Контакт Генератор - Позволява включване на резервното захранване след като генератора е достигнал номинални се параметри (В случай, че генераторът не подава такъв сигнал, то клеми 6 и 7 трябва да се шунтират)

Клеми:
1-2 - Пускане генератор NC
3-4 - Спиране генератор NO
5-6 - Спиране генератор NC
7-8 - Обратна връзка генератор NO

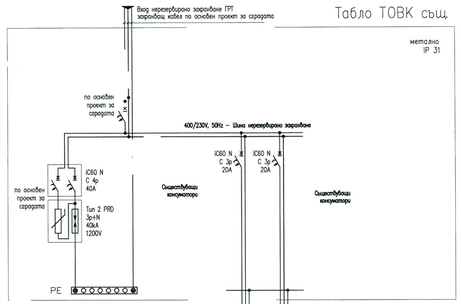

Токов кръг	№			ТОВК	СВК
Допълнителна тела	Ф			-	-
Контактори	Ф			-	-
Единична мощност	W			5500	5500
Инсталирана мощност	W			5500	5500
Номинален ток	A			8.41	8.41
Фаза				L1, N, PE	L1, N, PE
Захранващ кабел - тип				NYY	NYY
сечение	mm²			3x2.5 mm²	3x2.5 mm²
Консуматор				ОВК	ОВК
Общо за тялото					

ЛЕГЕНДА:

- IPN 6kA AC 1p+N C 16A 30mA — Автоматичен прекъсвач с вградена ДТЗ
- ID 25A, 4p 100mA — Дефектнотокова защита ДТЗ
- IC60 N C 1p 16A — Автоматичен прекъсвач
- INS100 3p 100A — Разединител
- LC1 3HO 25A 230VAC — Контактор
- Tun 2 PRD 3p+N 40kA 1200V — Защита от пренапрежения тип 2
- ITL 16A 1p 16A — Импулсно реле
- Бутон

Забележки:

1. Таблото да е метално, за монтаж на стена.
2. Да се предвиди 15% резерв в размера на таблото.
3. Да се спазва редуването по фази на консуматорите.
4. Да се приложи номерация на токовите кръгове.
5. Вход отгоре, изходи отгоре .
6. Размерите да се проверят на място.
7. Еднолинейната схема да се приложи към съответното табло.

СУПБЗН
ПЪРВА СПБЗН - СОФИЯ
СЪГЛАСУВАН

Възложител:			
Съгласували:			
СК	инж.И.Петров	ЕЕ	инж.В.Кьосев
ЕЛ	инж.С.Стайков	ПБЗ	инж.Ю.Радичева
ОВК	инж.В.Кьосев	ПУСО	инж.Ю.Радичева
ВиК	инж.К.Грубева	ПБ	инж.В.Стоянов

НАРОДНО СЪБРАНИЕ НА РЕПУБЛИКА БЪЛГАРИЯ

ИЗПЪЛНИТЕЛ:
"ТОБО ПРОДЖЕКТ" ЕООД

ОБЕКТ:
Основен ремонт на бюфет на Народното събрание в сградата на пл."Княз Александър I" №1

ЧЕРТЕЖ:
ЕДНОЛИЕЙНИ СХЕМИ Тк, ТОВК сщ.

ФАЗА
РП

ЧАСТ	Електрическа	МАЩАБ	
ПРОЕКТАНТ	инж. Св. Стайков		
ПРОЕКТАНТ		ДАТА	04.2019
УПРАВИТЕЛ	инж. Шопов		

Този чертеж е направен от Тобо Проджект ЕООД. Всички права са запазени. Не е разрешено да се копира или ползва без знанието и разрешението на Тобо Проджект ЕООД.